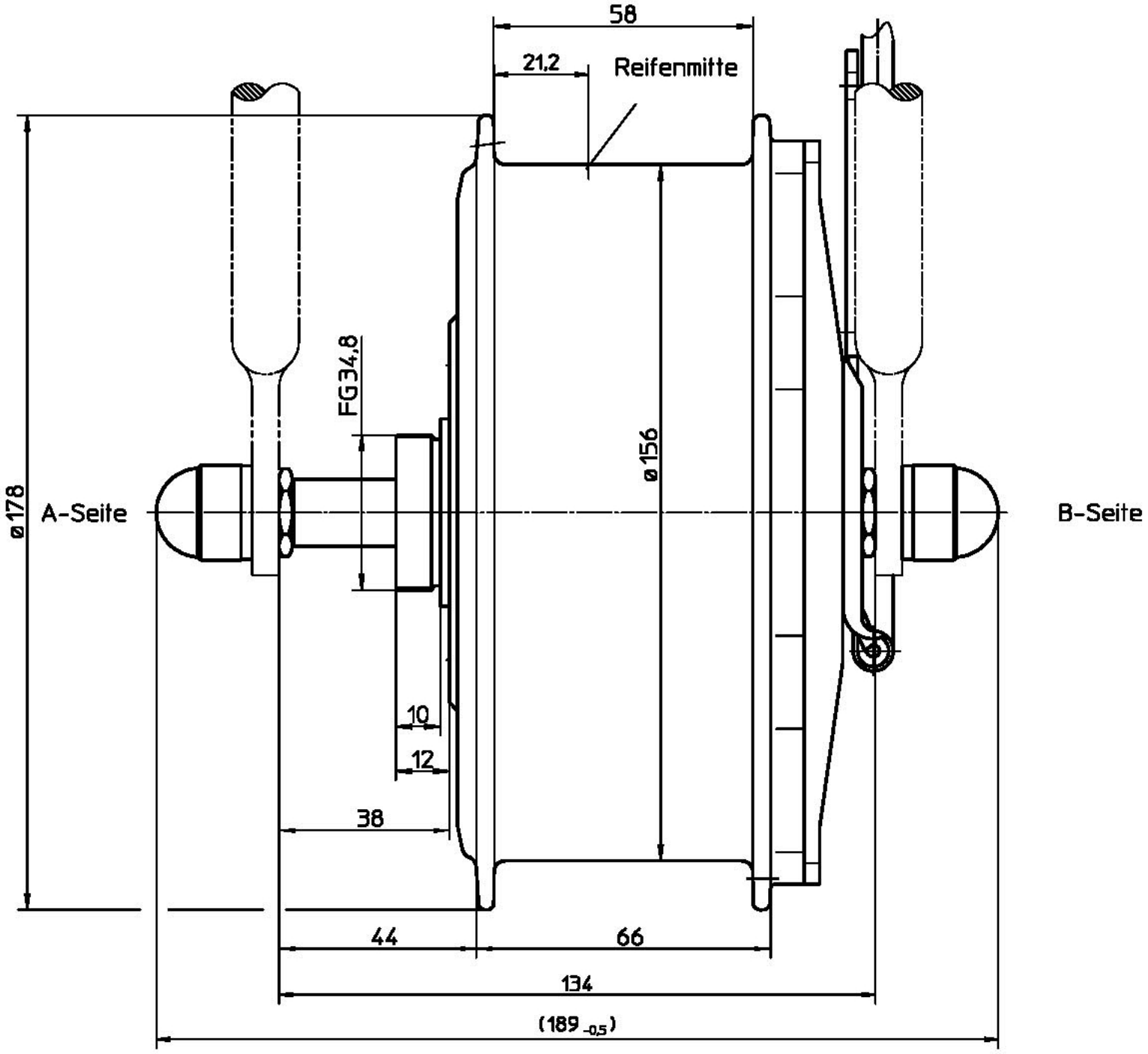
58
21,2
Reifenmitte
FG34,8
ø156
ø178
A-Seite
B-Seite
10
12
38
44
66
134
(189 -0,5)